StarLine®

Руководство по установке охранно-телематического комплекса **StarLine E90, ПО ЦБ vL7** на автомобиль **Нива 4x4** 2015 м.г. МКПП

- При выполнении работ соблюдайте требования техники безопасности
- Во избежание повреждений изоляции электропроводки не допускайте её соприкосновения с острыми металлическими поверхностями
- Располагайте центральный блок охранно-телематического комплекса в местах, исключающих проникновение и скопление влаги
- Подключения силовых цепей автозапуска и питания выполняйте при помощи пайки
- Монтируйте компоненты согласно данному руководству и инструкции по установке

Внимание!!!

Руководство по установке носит рекомендательный характер и рассчитано на установку квалифицированными специалистами. Цвета проводов, а также схемотехника могут меняться в зависимости от года выпуска и комплектации автомобиля. Все подключения необходимо проверять перед установкой охранного комплекса.

НПО «СтарЛайн» не несёт ответственности за причиненный ущерб автомобилю в случае некорректной установки или невыполнении приведённых выше требований к установке.

Данное руководство по установке соответсвует версии программного обеспечения центрального блока vL7. Перед началом установки StarLine E90 рекомендуется обновить программное обеспечение центрального блока до актуальной версии. Для обновления ПО ЦБ необходимо воспользоваться программой StarLine Мастер (программа находится на сайте starline.ru/поддержка). После обновления необходимо проверить подключения и настройки охранно-телематического комплекса на соответствие актуальным версиям программного обеспечения.

Необходимое время для установки — 4,5 часа

Авторские права защищены

Пример соединения и изолирования проводов

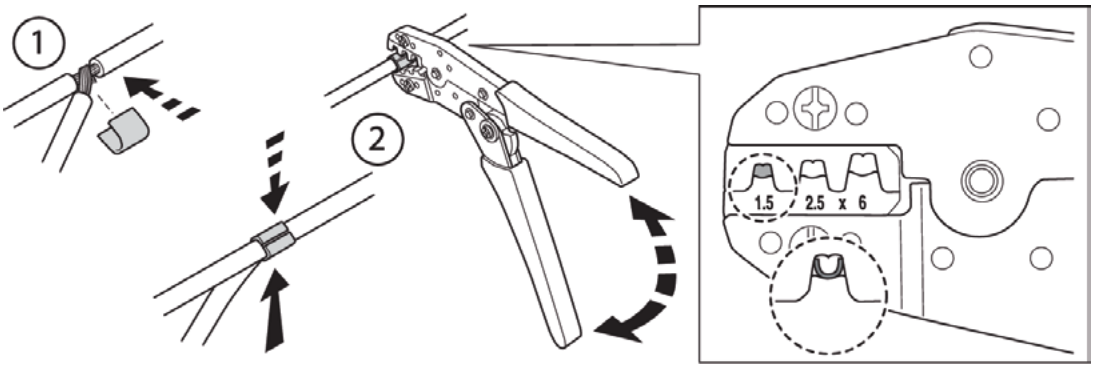

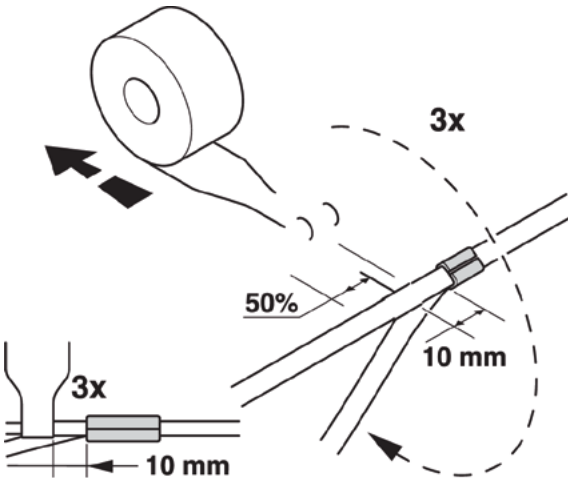

Авторские права защищены

Необходимый инструмент

Набор отвёрток

Бокорезы

Набор ключей

Стриппер

Кримпер

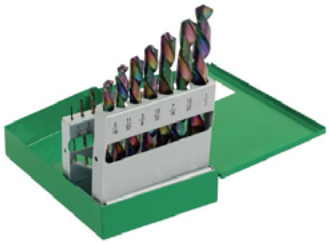

Набор свёрл

Мультиметр

Пробник логический

Нож

Монтажный набор

Шуруповерт

Изолента

Авторские права защищены

Перед началом работ обязательно укройте салон, решётку радиатора и крылья автомобиля

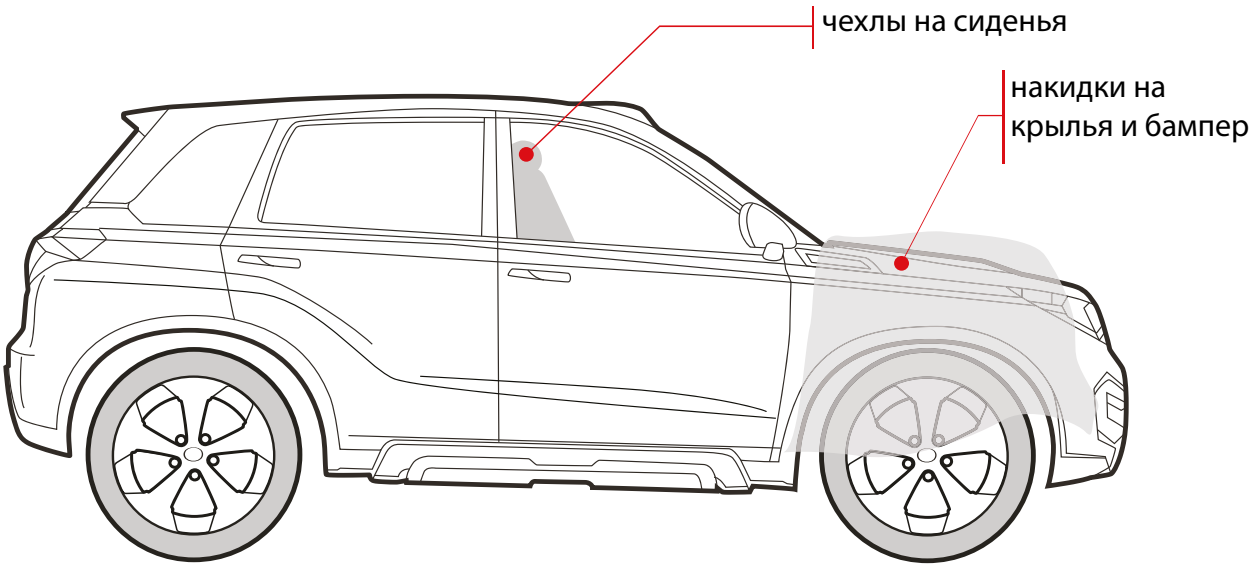

Авторские права защищены

Схема возможного расположения и подключения компонентов охранно-телематического комплекса

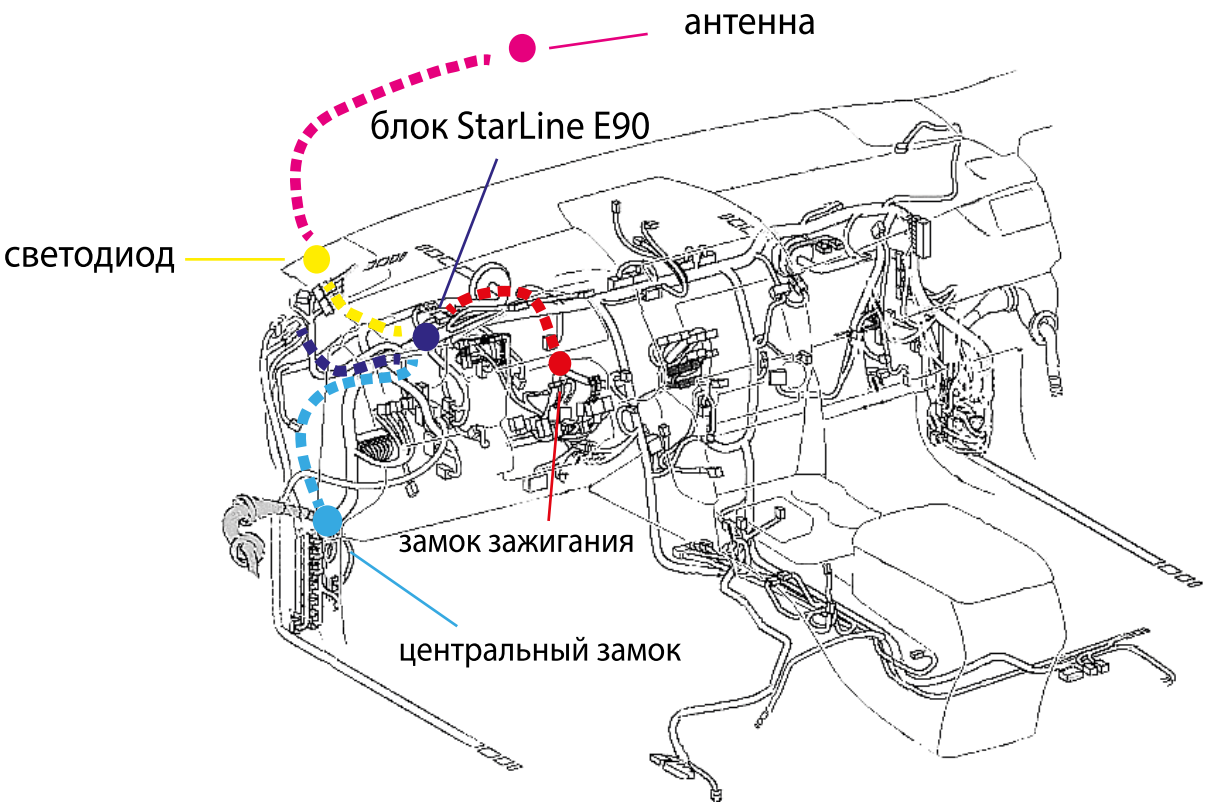

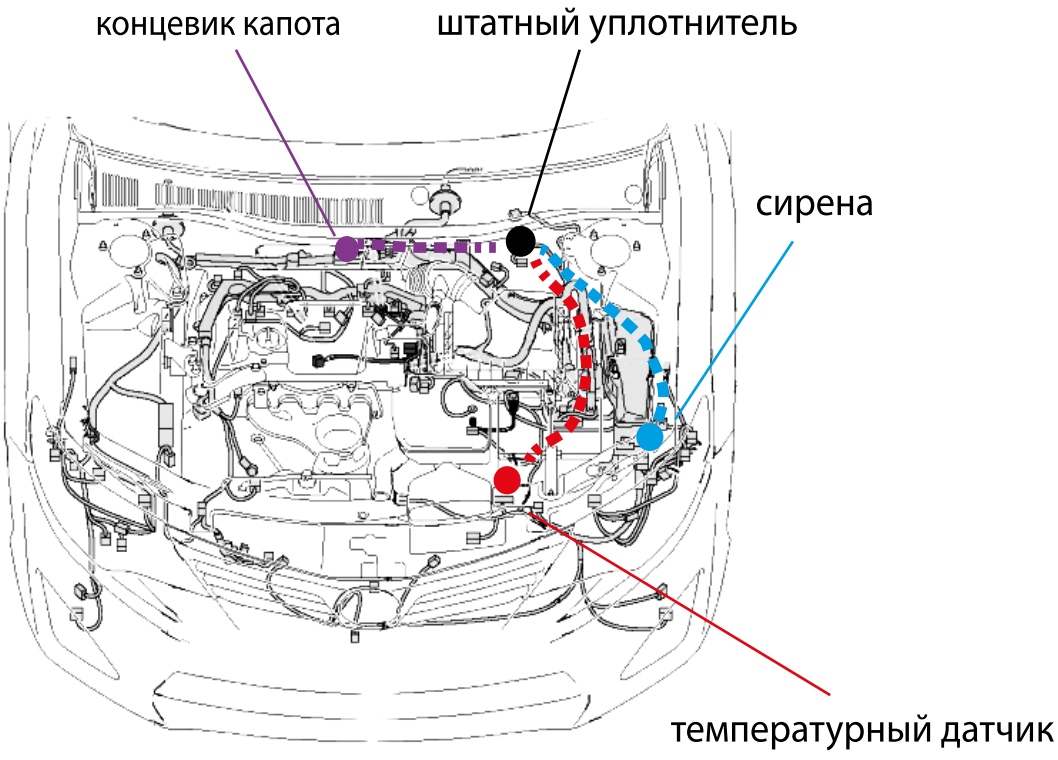

Авторские права защищены

1. Для доступа к замку зажигания снять нижнюю часть рулевого кожуха. Для этого сначала отвернуть четыре винта и один саморез крепления снизу, а затем снять нижнюю его часть.

Фото 1.1. Нижняя часть рулевого кожуха

Фото 1.2. Винты, соединяющие верхнюю и нижнюю части рулевого кожуха

Фото 1.3. Саморез крепления нижней части рулевого кожуха

Фото 1.4. Снять нижнюю часть рулевого кожуха

Фото 1.5. Нижняя часть рулевого кожуха снята

Авторские права защищены

2. Снять щиток приборов. Для этого необходимо отвернуть 2 самореза декоративной накладки щитка приборов и снять её, затем отвернуть две гайки крепления щитка приборов и вынуть его, отсоединив разъёмы.

Фото 2.1. Щиток приборов. Общий вид.

Фото 2.2. Саморезы крепления декоративной накладки щитка приборов

Фото 2.3. Снять декоративную накладку щитка приборов

Фото 2.4. Декоративная накладка щитка приборов снята

Фото 2.5. Гайка крепления щитка приборов

Фото 2.6. Гайка крепления щитка приборов

Авторские права защищены

Фото 2.7. Щиток приборов снят

3. Установить антенну со встроенным датчиком удара и наклона на лобовом стекле, светодиод на левой стойке. Сервисную кнопку установить в любом удобном месте.

Фото 3.1. Возможное место установки антенны

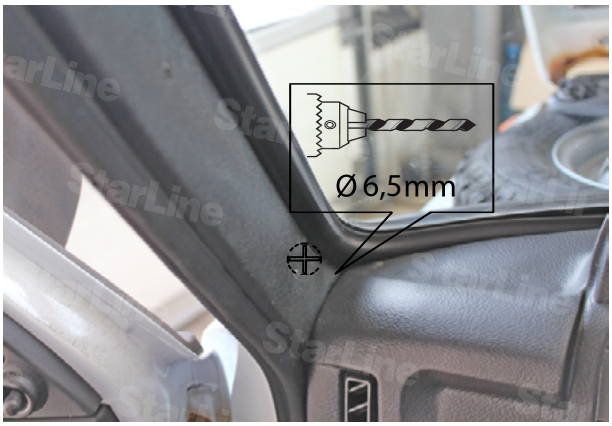

Фото 3.2. Место установки светодиода

4. Установить под капотом сирену (крепить на два самореза), датчик температуры (с помощью хомутов) и концевик. Провода в салон проложить через штатный уплотнитель с левой стороны моторного щита.

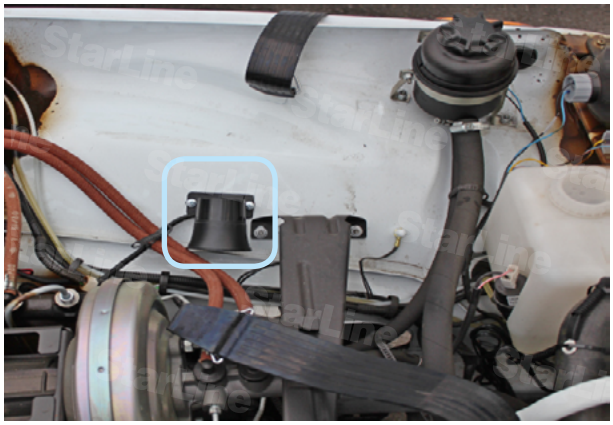

Фото 4.1. Возможное место установки сирены (запасное колесо снято)

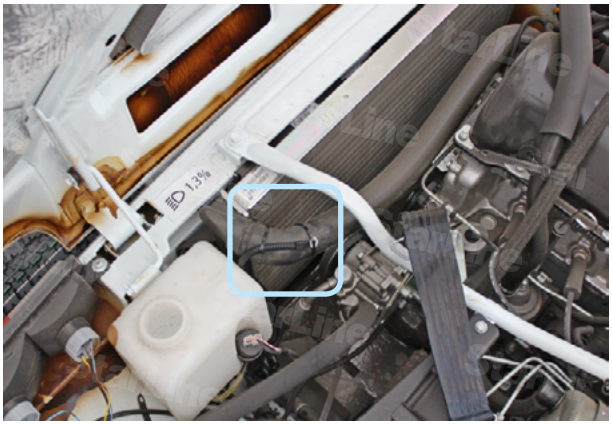

Фото 4.2. Место установки датчика температуры двигателя

Авторские права защищены

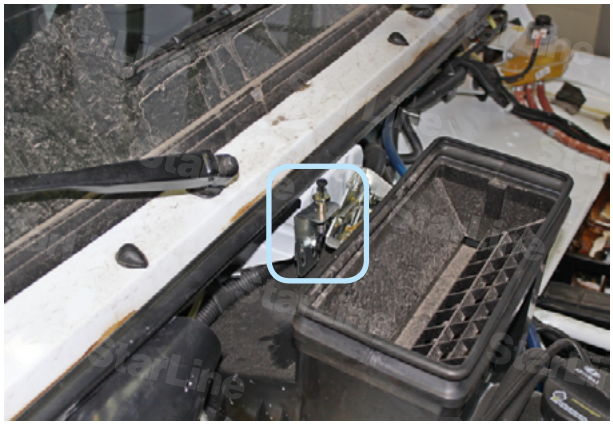

Фото 4.3. Концевик капота. Возможный вариант установки

Фото 4.4. Штатный уплотнитель. Вид из салона

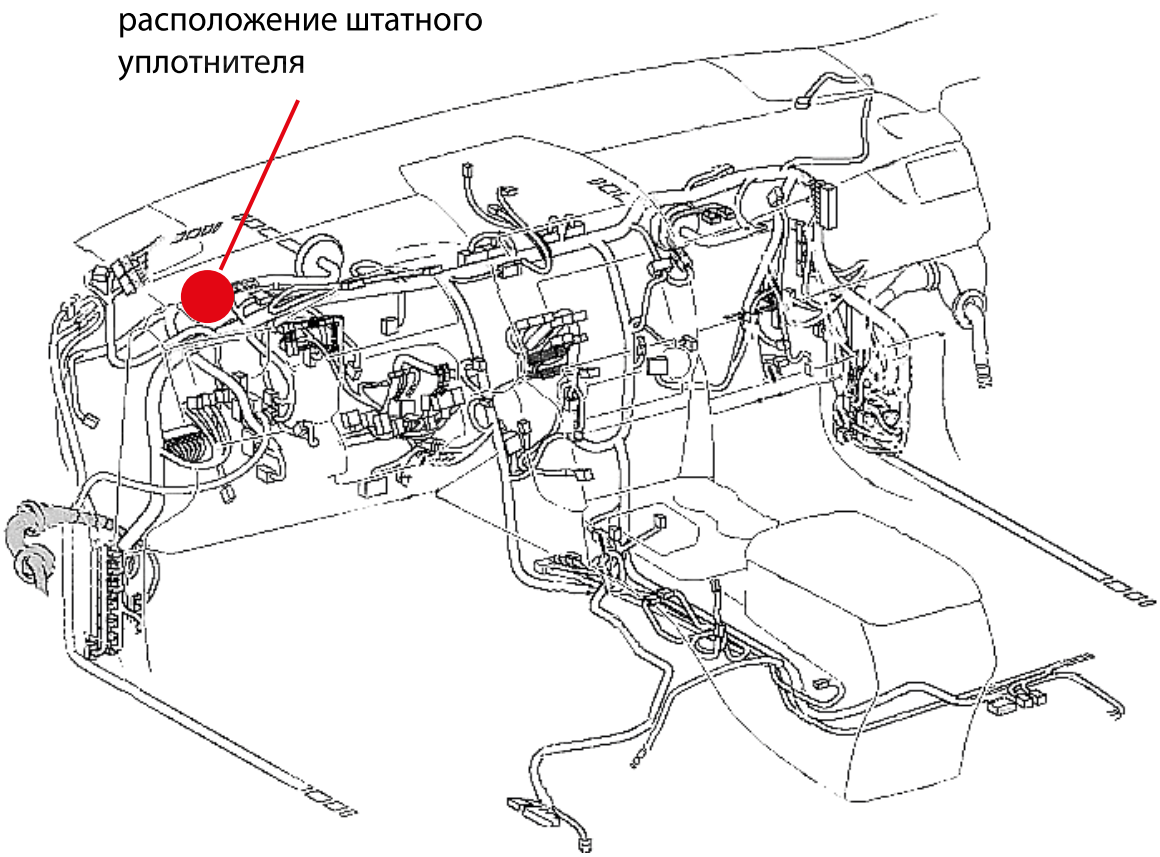

Авторские права защищены

5. Блок StarLine E90 закрепить за щитком приборов.

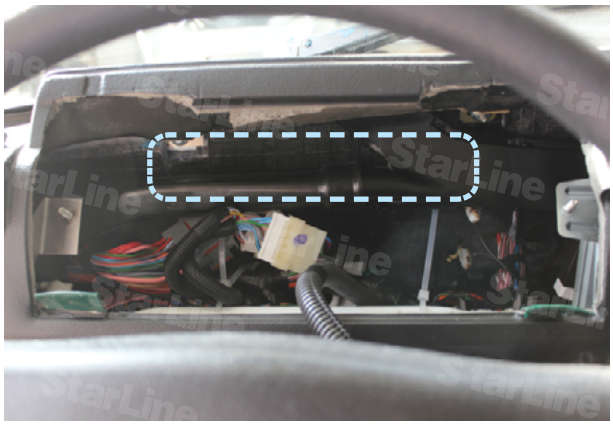

Фото 5. Пример расположения блока StarLine E90 за щитком приборов

6. Подключить массу StarLine E90 за щитком приборов в штатное место.

Фото 6. Масса

7. В жгуте белого разъёма щитка приборов подключить концевик стояночного тормоза и контроль работы двигателя (тахометр).

Фото 7.1. Стояночный тормоз (сине-коричневый)

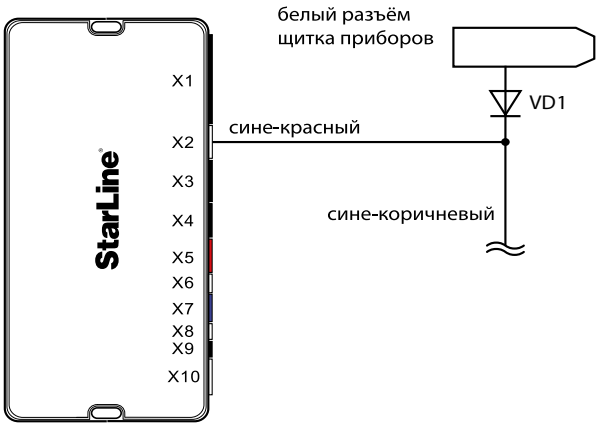

Схема 1. Подключение стояночного тормоза

Авторские права защищены

Фото 7.2. Тахометр (коричнево-красный)

8. В жгуте белого разъёма за щитком приборов подключить управление сигналами поворотов.

Фото 8.1. Сигналы поворотов (сине-чёрный)

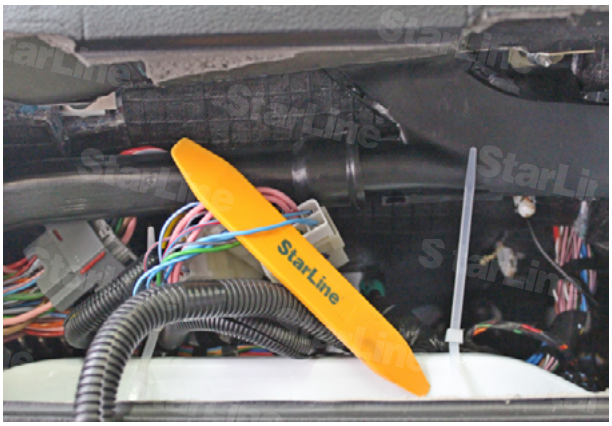

Фото 8.2. Сигналы поворотов (синий)

9. Установить двухпроводные электроприводы в двери и подключить согласно Схеме 2.

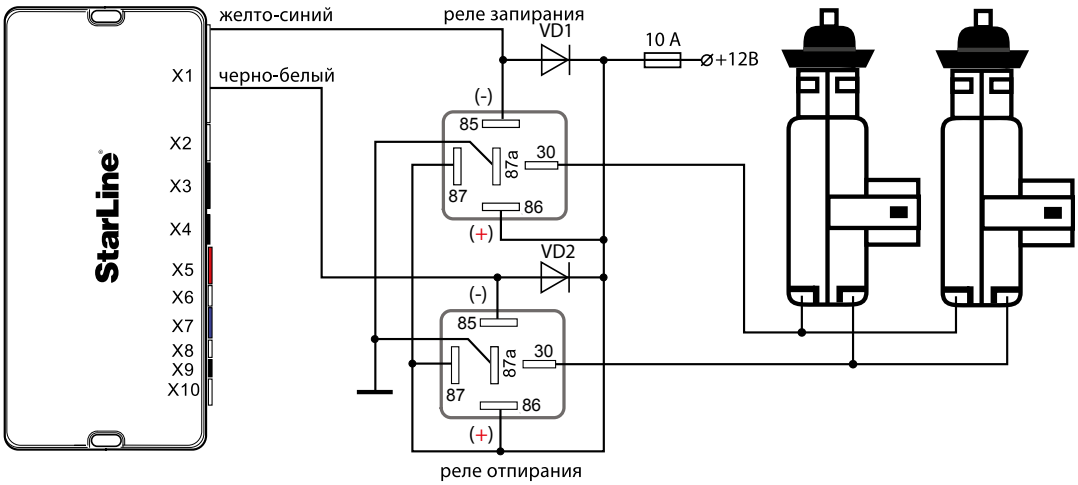

Схема 2. Подключение двухпроводных электроприводов к StarLine E90

Авторские права защищены

10. В жгуте серого разъёма слева от рулевой колонки подключить общий провод концевиков дверей.

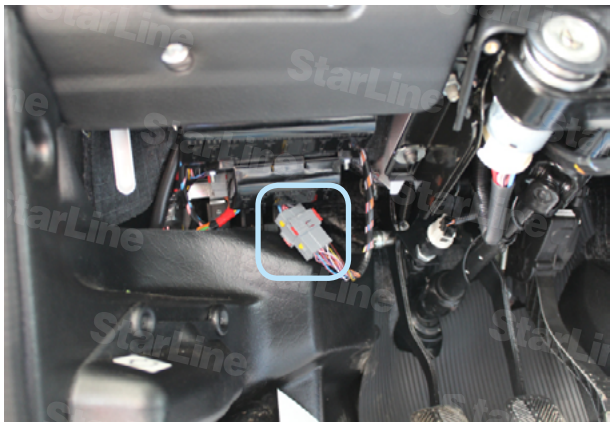

Фото 10.1. Местоположение разъёма

Фото 10.2. Концевики дверей (бело-чёрный)

11. В жгуте разъёма замка зажигания подключить силовые цепи запуска двигателя, питание охранно-телематического комплекса и силового модуля запуска. К силовому проводу зажигания (синий) подключить жёлтый провод разъёма X2 охранно-телематического комплекса. Данные соединения рекомендуется выполнять при помощи пайки.

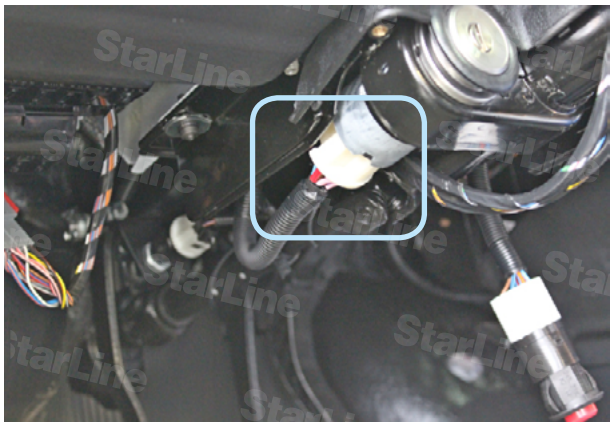

Фото 11.1. Местоположение разъёма

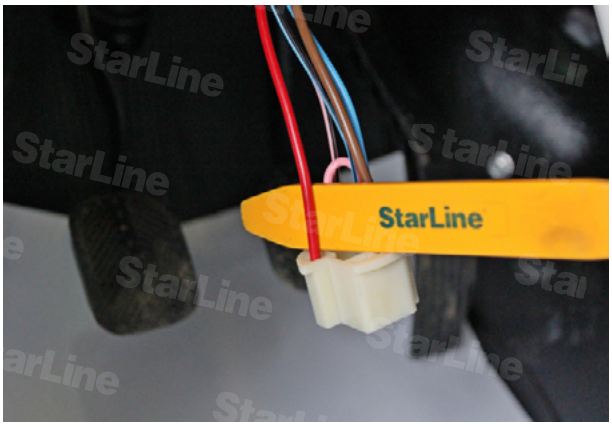

Фото 11.2. Стартер (красный)

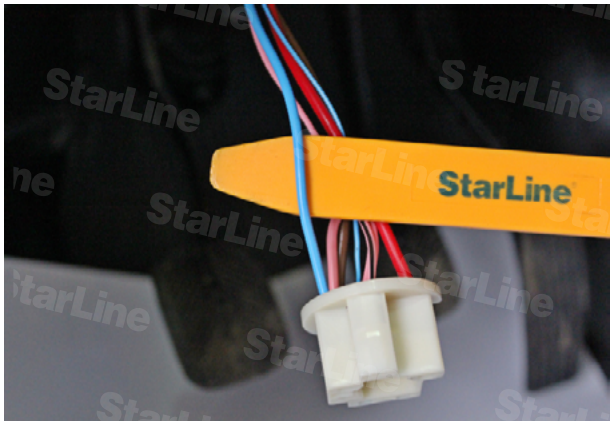

Фото11.3. Зажигание (синий)

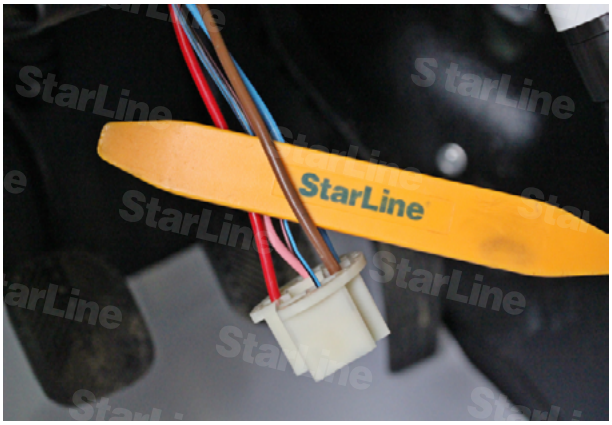

Фото 11.4. Питание +12 (коричневый)

Авторские права защищены

12. Запрограммировать параметры запуска автомобиля (см. инструкцию по установке, раздел «Главное меню программирования функций автосигнализаций», таблица 2).

Программируемая функция	**Значение функции**
№ 9 - Длительность прокрутки стартера	Вариант 4 6,0 сек.
№ 11 - Контроль работы двигателя	Вариан 4 по тахосигналу
№ 15 - выбор типа коробки передач и алгоритма выполнения «программной нейтрали»	Вариант 1 РКПП завершение «нейтрали» по включ. охраны

13. Отрегулировать чувствительность настройки датчика удара и наклона (см. инструкцию по установке, раздел «Подключение приемопередатчика (антенного модуля) и настройка датчика удара и наклона»). Заводские значения: чувствительности предупредительного уровня датчика удара -10, тревожного уровня датчика удара - 5, датчика наклона и перемещения - 5. После настройки проверить работу охранно-телематического комплекса.

14. Установка SIM-карты в GSM-модуль (см. инструкцию по настройке и эксплуатации GSM-модуля, раздел «Подготовка GSM-модуля к работе»):

14.1. Отвернуть 4 винта на корпусе блока охранно-телематического комплекса.

Авторские права защищены

14.2. Извлечь плату центрального блока. Установить SIM-карту в GSM-модуль до упора в направлении, указанном стрелками на рисунке.

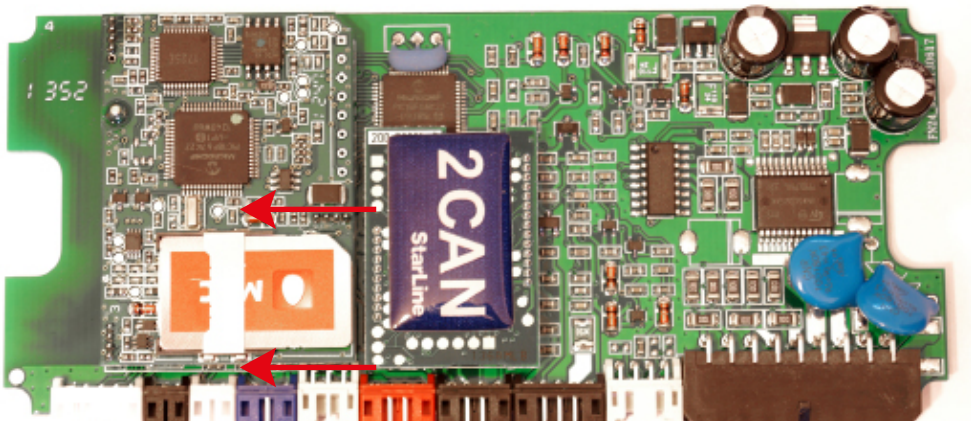

14.3. Установить плату в корпус и завернуть 4 винта.

Внимание! Извлекать и устанавливать SIM-карту в модуль можно только при отключенном питании охранно-телематического комплекса.

15. Привязка GSM-модуля к охранно-телематическому комплексу:

15.1. Подключить питание охранно-телематического комплекса.

15.2. Нажать 7 раз сервисную кнопку и включить зажигание – последует 7 сигналов сирены.

15.3. Дождаться автоматического выхода из режима программирования и выключить зажигание.

16. Процедура первичной настройки GSM-модуля:

16.1. С телефона, номер которого будет использоваться как М1 (мастер-телефон), позвонить на номер SIM-карты, установленной в GSM-модуль.

16.2. Модуль определит номер и установит соединение.

Вы услышите приветствие:

— **StarLine приветствует Вас! Введите пароль 1!**
В тональном режиме ввести 4 цифры пароля доступа PW (пароль доступа PW, состоящий из 4 цифр, необходим для авторизации при звонках с незарегистрированных в памяти модуля телефонов, а также для возможности удаления и внесения новых телефонов пользователей с помощью SMS сообщений). После удачного ввода вы услышите звуковой сигнал подтверждения и запрос на ввод пароля доступа PS, также состоящего из 4 цифр:

Авторские права защищены

— **Введите пароль 2!**
В тональном режиме ввести 4 цифры пароля доступа PS (пароль доступа PS, состоящий из 4 цифр, необходим для обеспечения дополнительной защиты при занесении нового телефонного номера владельца (M1) в память модуля с незарегистрированных в памяти телефонов).
После удачного ввода вы услышите звуковое подтверждение.
Номер телефона M1 и пароли PW и PS будут записаны в память модуля, а на телефон M1 будет выслано подтверждающее SMS сообщение с записанными данными.

Внимание!

- Если Ваш охранно-телематический комплекс укомплектован GPS-антенной, то для включения функции определения GPS координат отправьте на модуль команду 00492.
- Пароль PW или PS НЕ является PIN кодом SIM-карты!

17. Регистрация охранно-телематического комплекса на сайте **starline-online.ru**

Если Вы уже зарегистрированы на **starline-online.ru**, зайдите в личный кабинет и нажмите «Добавить устройство». Далее действуйте по подсказкам во всплывающих окнах.

Если Вы впервые регистрируетесь на сайте, то необходимо создать личный кабинет. Для этого нажмите «Регистрация» и действуйте по подсказкам во всплывающих окнах.

18. Проверить работоспособность охранно-телематического комплекса. Сборку салона производить в обратной последовательности.

Авторские права защищены

Необходимые цепи для работы системы		Полярность сигнала		Взято с CAN	Место расположения и подключения штатного провода (Фото)	Цвет штатного провода
		плюс	минус			
Концевые выключатели	Капот		[redacted]		Установить дополнительный (4.3)	
	Двери		[redacted]		За блоком предохранителей (10.2)	Бело-чёрный
	Багажник				Не используется	
Центральный замок	Закрытие		[redacted]		Установить двухпроводные электроприводы (Схема 2)	
	Открытие					
Стояночный тормоз			[redacted]		На щитке приборов (7.1)	Сине-коричневый
Зажигание (контроль)		[redacted]			На замке зажигания (11.3)	Синий
Контроль работы двигателя	Тахометр				На щитке приборов (7.2)	Коричнево-красный
Световые сигналы	Стоп (контроль)				Не используется	
	Повороты	[redacted]			За щитком приборов (8.1, 8.2)	Синий, сине-чёрный
Цепи питания	Масса		[redacted]		За щитком приборов (6)	
	+12В	[redacted]			На замке зажигания (11.4)	Коричневый
Цепи запуска	Зажигание 1	[redacted]			На замке зажигания (11.3)	Синий
	Стартер	[redacted]			На замке зажигания (11.2)	Красный
Шина CAN	CAN-H	Коричнево-красный			Не используется	
	CAN-L	Коричневый				
Шина LIN	LIN	Бело-синий			Не используется	
	LIN	Бело-красный				

Авторские права защищены