StarLine®

Руководство по установке охранно-телематического комплекса **StarLine A93 2CAN (CAN+LIN) v3.9, ПО ЦБ vM8** на автомобиль **LADA VESTA** 2015 м.г. РКПП/АКПП

Общие рекомендации по монтажу охранно-телематических комплексов StarLine:

- При выполнении монтажных работ необходимо соблюдать правила техники безопасности
- Во избежание повреждений изоляции электропроводки не допускать её соприкосновения с острыми металлическими поверхностями
- Располагать центральный блок охранно-телематического комплекса в местах, исключающих проникновение и скопление влаги
- Подключения силовых цепей автозапуска и питания выполнять методом пайки. При выполнении монтажных работ данным методом использование активных флюсов запрещается!!!
- Производить монтаж компонентов охранно-телематического комплекса согласно данному руководству и инструкции по установке

Внимание!!!

Руководство по установке носит рекомендательный характер и рассчитано на установку квалифицированными специалистами. Цвета проводов, а также схемотехника могут меняться в зависимости от года выпуска и комплектации автомобиля. Все подключения необходимо проверять перед установкой охранного комплекса.

НПО «СтарЛайн» не несёт ответственности за причиненный ущерб автомобилю в случае некорректной установки или невыполнении приведённых выше требований к установке.

Данное руководство по установке соответствует версии программного обеспечения центрального блока vM8 и 2CAN-модуля v3.9. Перед началом установки охранно-телематического комплекса StarLine рекомендуется обновить программное обеспечение центрального блока и 2CAN-модуля до актуальных версий. Для обновления ПО ЦБ необходимо воспользоваться программой StarLine Мастер (программа находится на сайте starline.ru/Поддержка). Актуальная версия ПО CAN находится на сайте can.starline.ru. Программирование 2CAN-модуля выполняется с помощью разъёма micro-USB. Необходимо подключить 2CAN-модуль к компьютеру и обновить ПО с помощью программы StarLine CAN (программа находится на сайте can.starline.ru). После обновления ПО CAN необходимо выбрать модель автомобиля и произвести настройки в соответствии с таблицей на последней странице данного руководства по установке. После обновления необходимо проверить подключения и настройки охранно-телематического комплекса на соответствие актуальным версиям программного обеспечения.

Необходимое время для установки — 4,5 часа

Авторские права защищены

Схема возможного расположения и подключения компонентов охранно-телематического комплекса

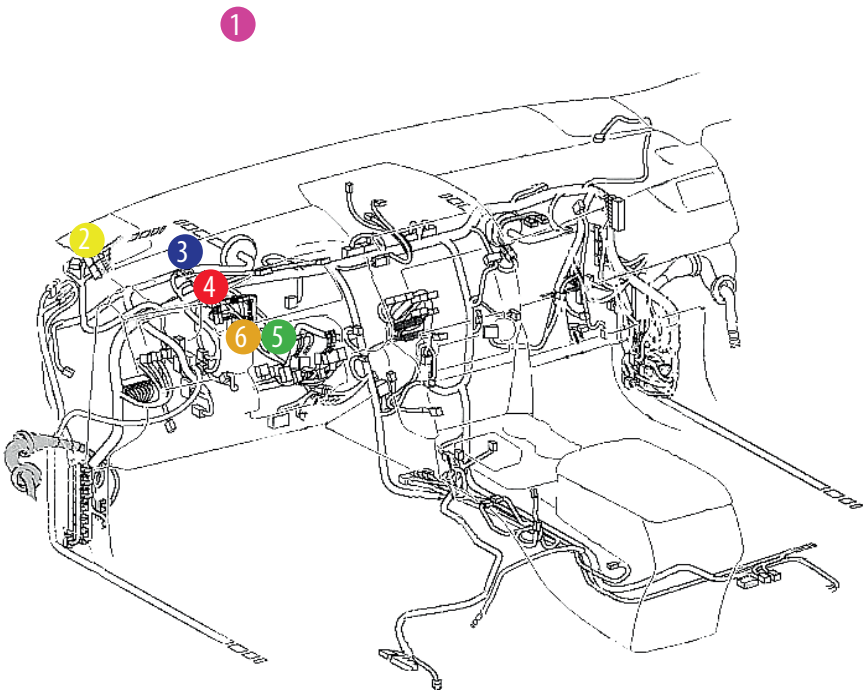

1 - антенный модуль

2 - светодиод

3 - центральный блок

4 - подключение CAN-шины

5 - цепи обхода штатного иммобилайзера

6 - цепи запуска двигателя

1 - штатный уплотнитель

2 - сирена

3 - датчик температуры двигателя

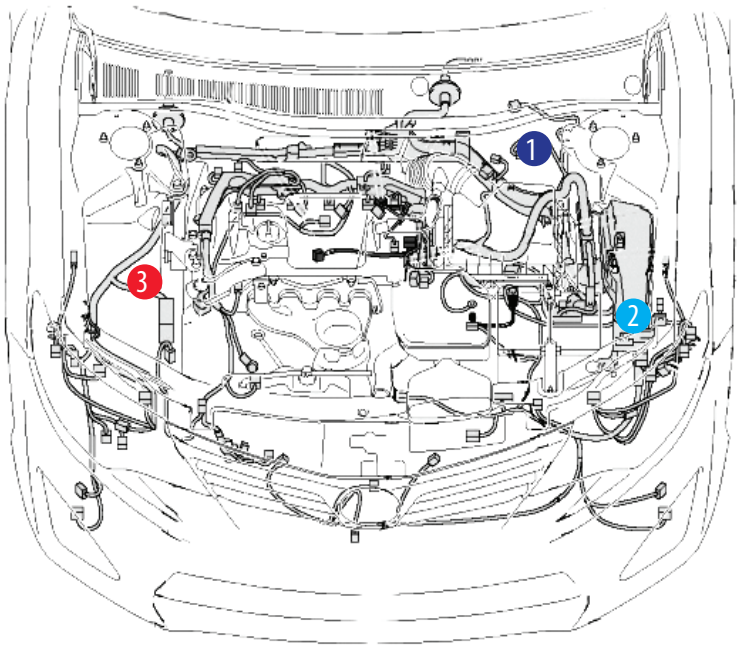

Авторские права защищены

1. Отвернуть саморез крепления пластиковой накладки левого порога и снять её (на защёлках).

Фото 1.1. Саморез крепления накладки левого порога

Фото 1.2. Снять пластиковую накладку левого порога

Фото 1.3. Накладка левого порога снята

2. Снять пластиковую накладку под рулевой колонкой. Для этого справа от рулевой колонки снять клипсу крепления пластиковой накладки и снять её (на защёлках).

Фото 2.1. Пластиковая накладка под рулевой колонкой. Общий вид

Фото 2.2. Клипса крепления пластиковой накладки под рулевой колонкой

Авторские права защищены

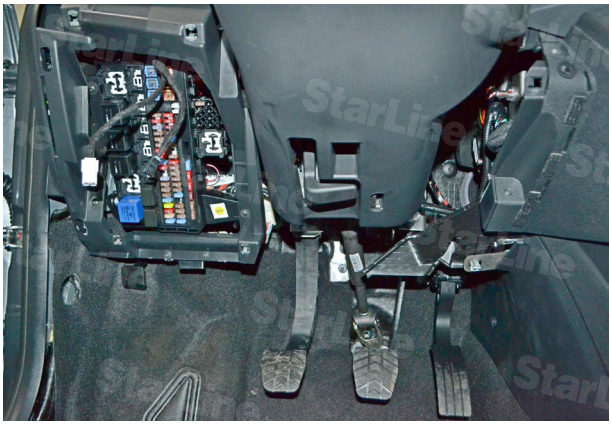

Фото 2.3. Пластиковая накладка под рулевой колонкой снята

3. Снять панель приборов. Для этого необходимо сначала снять верхнюю часть кожуха рулевого вала, затем отвернуть два самореза крепления и снять нижнюю часть кожуха. После этого снять декоративную накладку панели приборов (крепление на двух саморезах), затем отвернуть два самореза крепления и вынуть панель, отсоединив разъём.

Фото 3.1. Панель приборов. Общий вид

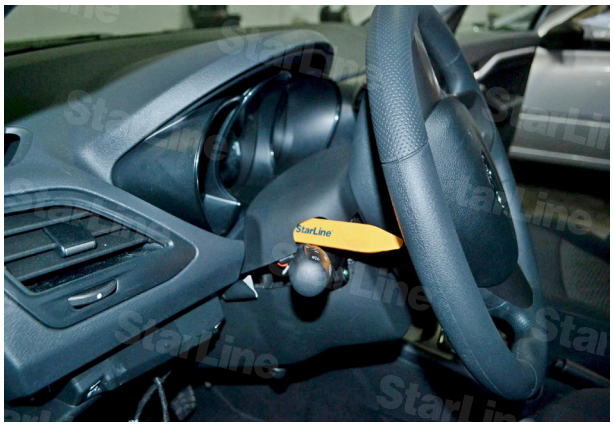

Фото 3.2. Снять верхнюю часть рулевого кожуха

Фото 3.3. Саморезы крепления нижней части кожуха рулевого вала

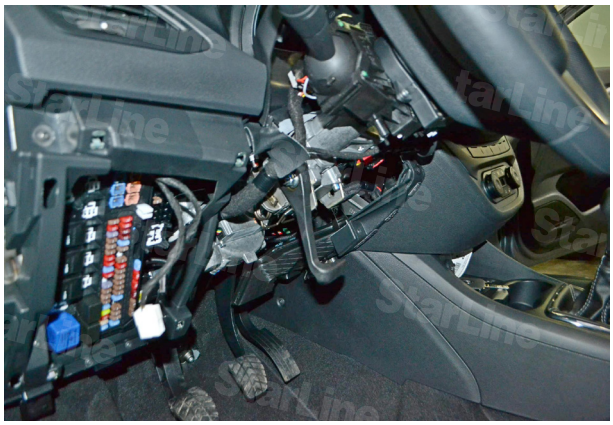

Фото 3.4. Кожух рулевого вала снят

Авторские права защищены

Фото 3.5. Саморезы крепления декоративной накладки панели приборов

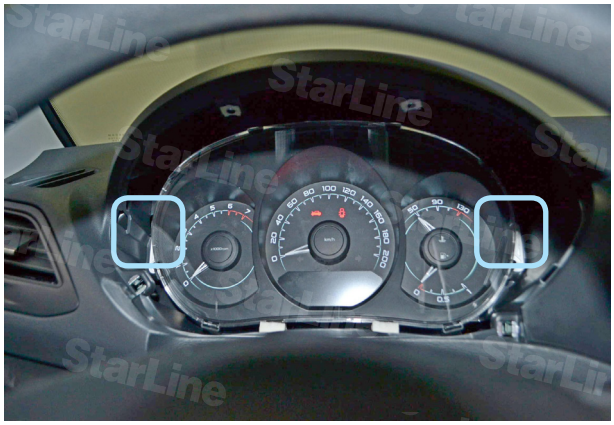

Фото 3.6. Декоративная накладка снята. Саморезы крепления панели приборов

Фото 3.7. Панель приборов снята

4. Снять центральные воздуховоды. Для этого снять декоративную накладку магнитолы, затем отвернуть четыре самореза крепления центральных воздуховодов и снять их.

Фото 4.1. Снять декоративную накладку магнитолы

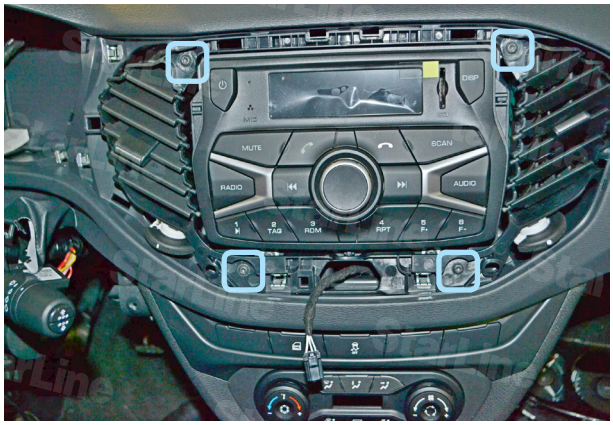

Фото 4.2. Саморезы крепления воздуховодов

Авторские права защищены

Фото 4.3. Центральные воздуховоды сняты

5. Установить антенный модуль со встроенным датчиком удара и наклона на лобовом стекле, светодиод на левой стойке. Сервисную кнопку скрытно установить в любом удобном месте.

Фото 5.1. Возможное место установки антенного модуля

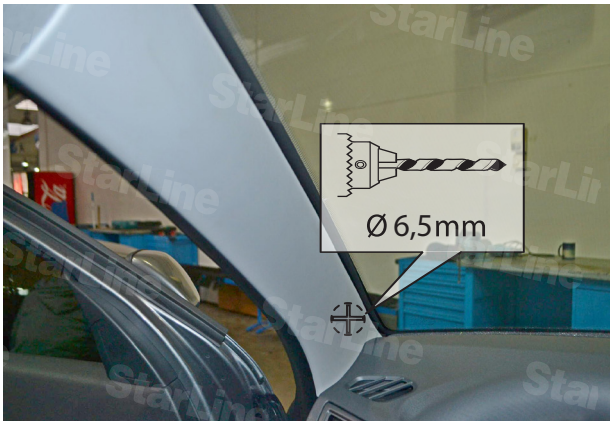

Фото 5.2. Место установки светодиода

6. Установить под капотом сирену (крепить на штатный болт) и датчик температуры двигателя (с помощью пластиковых стяжек). Провода в салон проложить через штатный уплотнитель с левой стороны моторного щита.

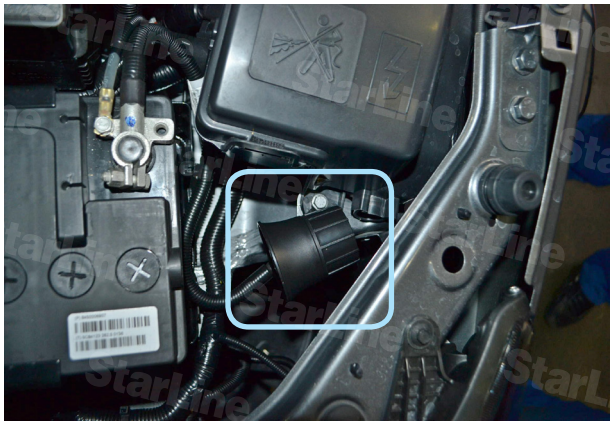

Фото 6.1. Возможное место установки сирены

Фото 6.2. Крепление сирены

Авторские права защищены

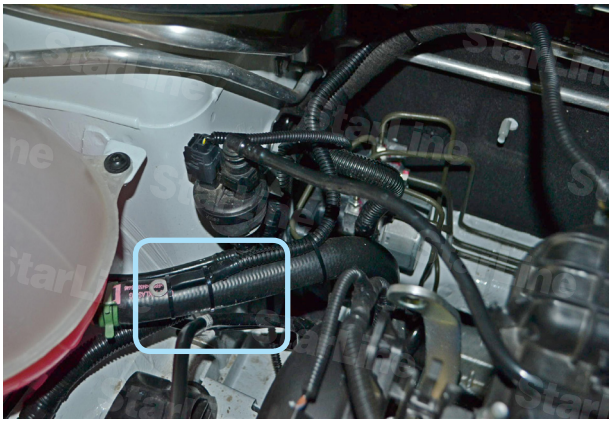

Фото 6.3. Место установки датчика температуры двигателя

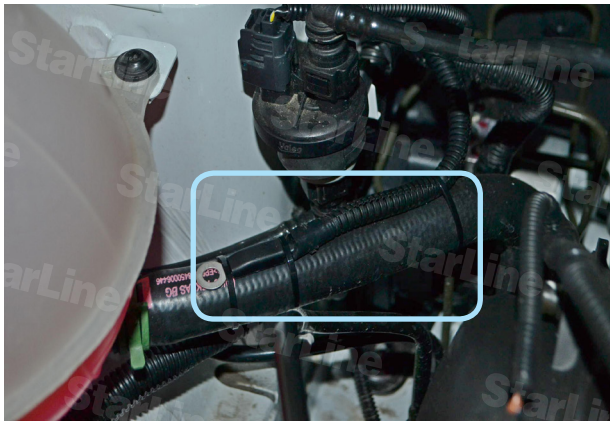

Фото 6.4. Крепление датчика температуры двигателя

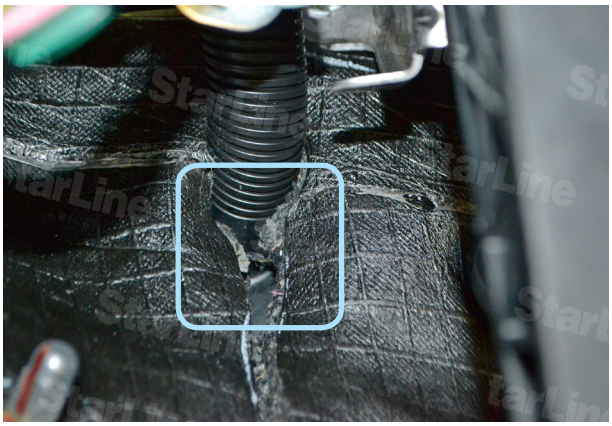

Фото 6.5. Штатный уплотнитель. Вид со стороны салона

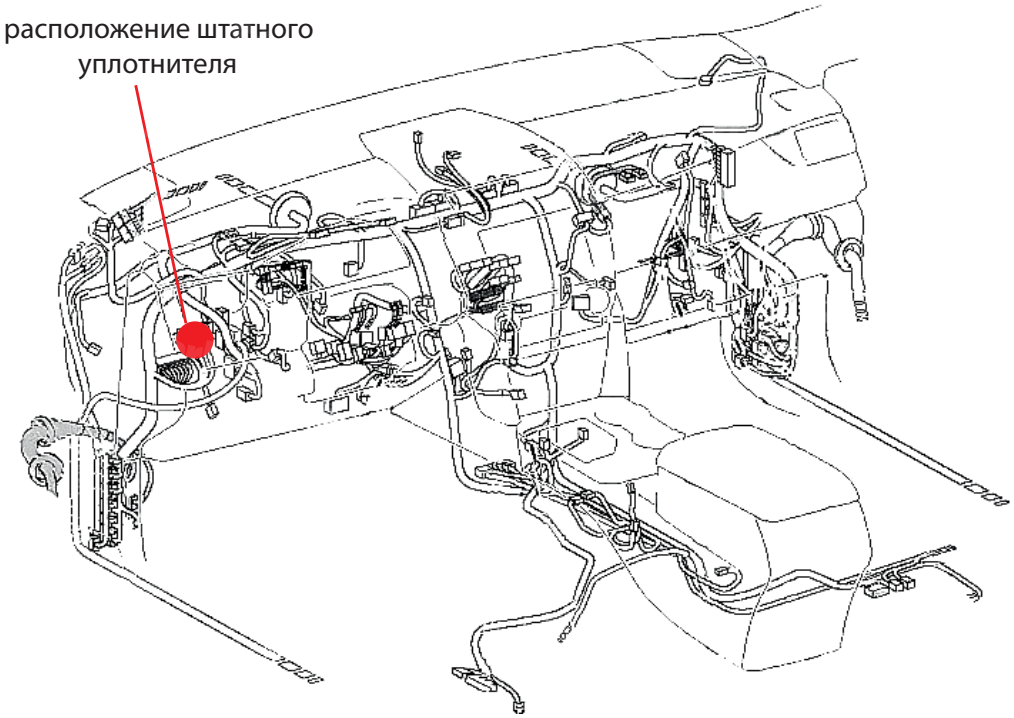

Авторские права защищены

7. Центральный блок охранно-телематического комплекса StarLine закрепить на двусторонний скотч за панелью приборов.

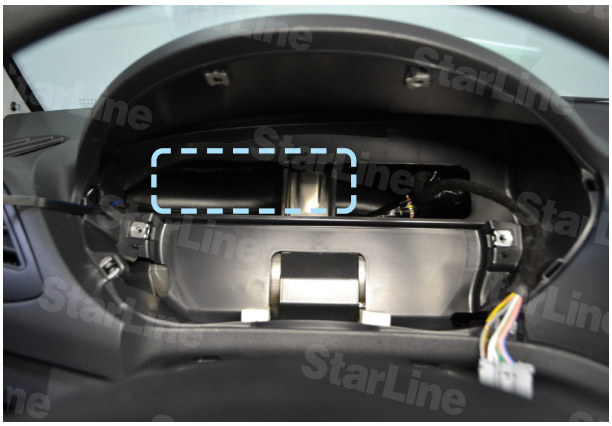

Фото 7. Пример расположения центрального блока охранно-телематического комплекса

8. Выполнить подключение массы охранно-телематического комплекса StarLine в левой кик-панели под блоком предохранителей в штатное место.

Фото 8. Подключение массы

9. Выполнить подключение CAN-шины охранно-телематического комплекса StarLine в жгуте разъёма панели приборов.

Фото 9.1. Местоположение разъёма

Фото 9.2. CAN-шина (жёлто-красный и серый)

Авторские права защищены

10. Выполнить подключение альтернативного управления световыми сигналами в жгуте разъёма кнопки аварийной сигнализации.

Фото 10. Альтернативное управление световыми сигналами (белый)

11. Для обхода штатного иммобилайзера поместить ключ в модуль обхода иммобилайзера StarLine BP-03. Затем разместить антенну модуля обхода BP-03 на штатной антенне, расположенной на замке зажигания.

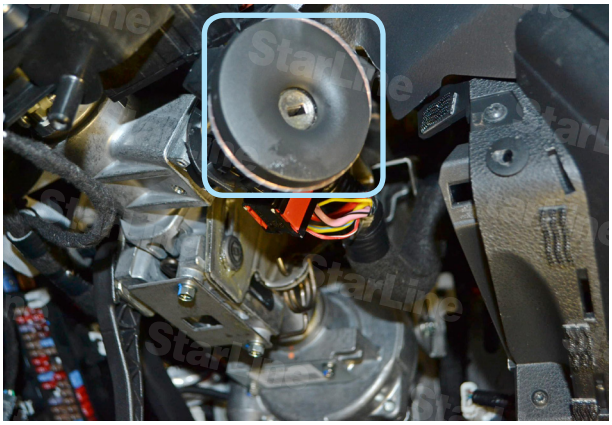

Фото 11. Расположение антенны модуля BP-03 на замке зажигания

12. В автомобиле с АКПП выполнить подключение концевика педали тормоза согласно Схеме 1 на странице 12.

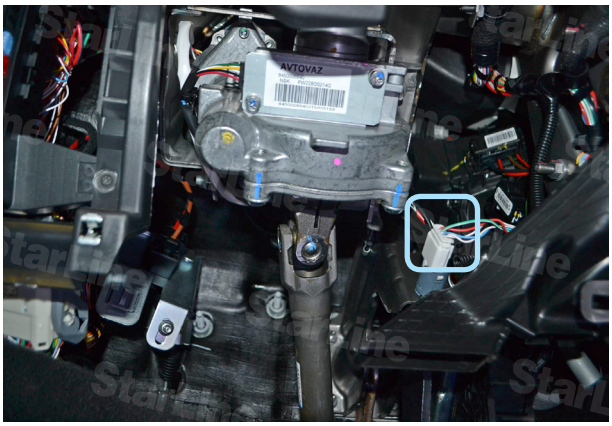

Фото 12.1. Местоположение разъёма педали тормоза

Фото 12.2. Имитация нажатия педали тормоза (зелёно-белый)

Авторские права защищены

13. В жгуте разъёма замка зажигания подключить силовые цепи автозапуска двигателя, питание охранно-телематического комплекса и силового модуля автозапуска. Данные соединения рекомендуется выполнять методом пайки.

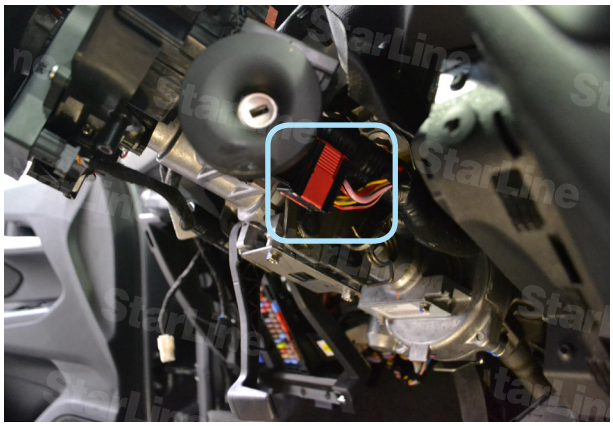

Фото 13.1. Местоположение разъёма

Фото 13.2. Аксессуары (красно-белый)

Фото 13.3. Зажигание (розово-чёрный)

Фото 13.4. Стартер (жёлто-голубой)

Фото 13.5. Питание +12В (красный)

Авторские права защищены

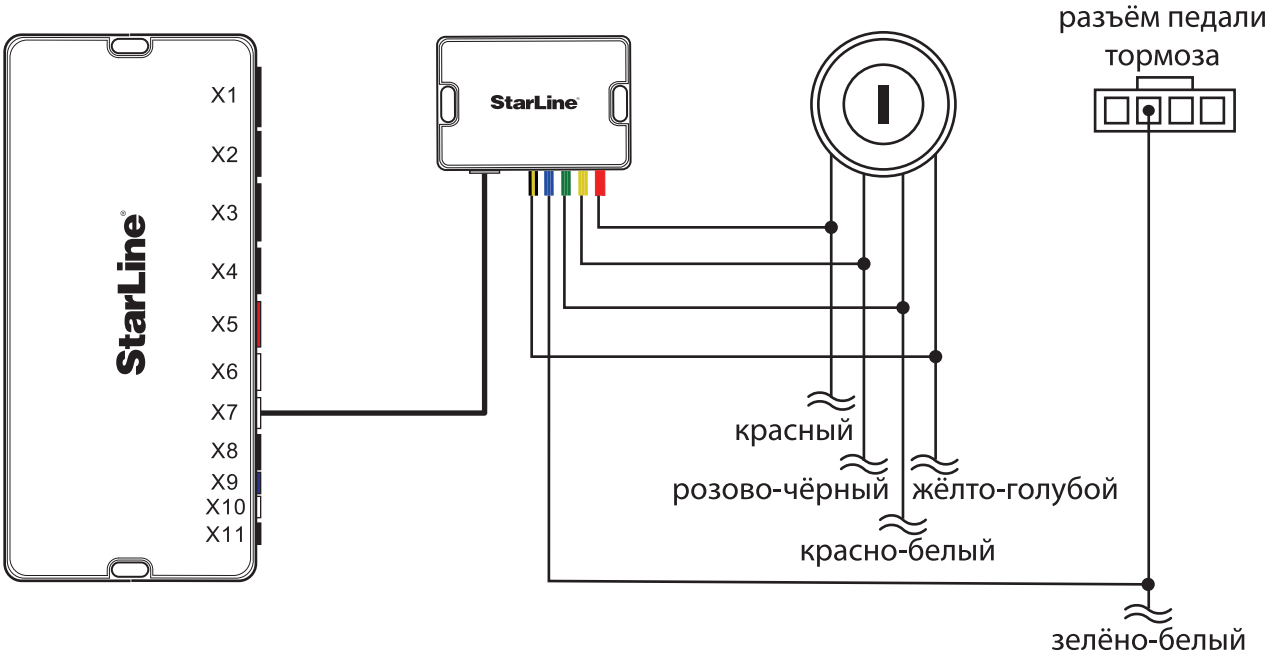

Схема 1. Подключение цепей автозапуска двигателя для автомобиля с АКПП

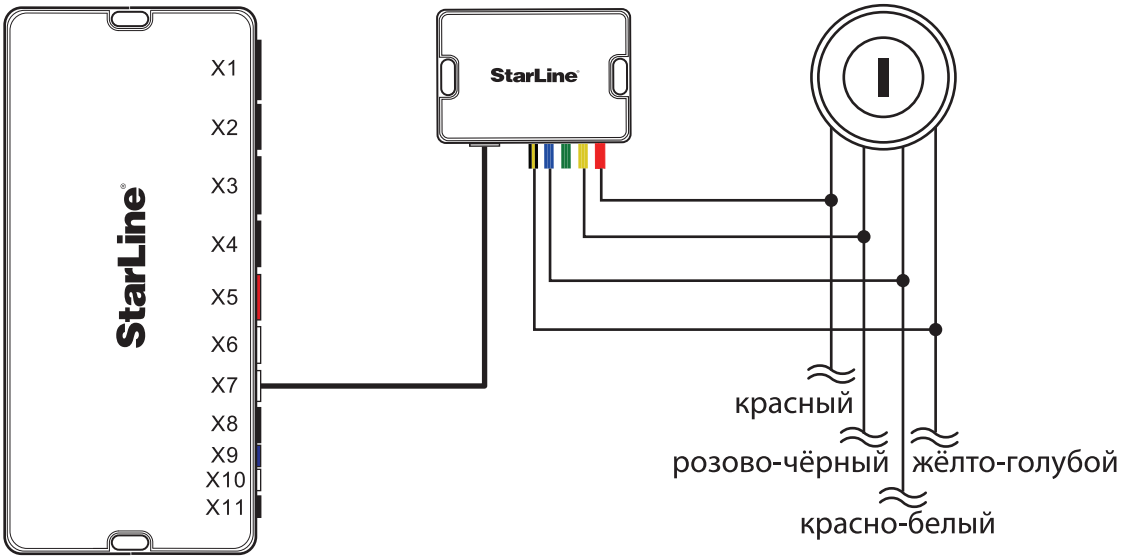

Схема 2. Подключение цепей автозапуска двигателя для автомобиля с РКПП

Авторские права защищены

14. Запрограммировать охранные и сервисные функции охранно-телематического комплекса (см. инструкцию по установке, раздел «Главное меню программирования функций автосигнализации», Таблица 1).

На данном автомобиле поддерживается функция «SLAVE» (управление охранно-телематическим комплексом StarLine при помощи штатного ключа автомобиля).

Для реализации поддержки функции «SLAVE» необходимо:

14.1. Активировать поддержку данной функции в CAN-интерфейсе одним из двух способов.

Способ 1 – с помощью компьютера и программатора CAN Телематика (программатор, инструкция по программированию, а также программное обеспечение для CAN-модуля находятся на сайте can.starline.ru).

Способ 2 – с помощью сервисной кнопки (см. инструкцию по установке, раздел «Программирование CAN-интерфейса»).

14.2. Перевести центральный блок охранно-телематического комплекса в режим «SLAVE», для этого изменить функции таблицы 1 (см. инструкцию по установке, раздел «Главное меню программирования функций автосигнализации»):

Программируемая функция	Значение функции
№ 7. Авторизация владельца во время дистанционного или автоматического запуска двигателя (SLAVE включен)	Вариант 1 - 4
№ 11. Авторизация владельца в режиме SLAVE	Вариант 1 - 4
№ 22. Режим работы автосигнализации	Вариант 2 - 4
№ 23. Событие запуска процедуры авторизации (SLAVE включен)	Вариант 1 - 4

14.3. Функцию № 22 необходимо запрограммировать в один из вариантов 2 - 4, остальные функции запрограммировать при необходимости. В случае, если функция №11 запрограммирована в вариант 2, необходимо перевести дополнительный брелок (без жк-дисплея) в режим метки и настроить радиус его действия согласно инструкции по установке (метка необходима для авторизации владельца и отключения блокировки двигателя после выключения охраны штатным ключом автомобиля).

15. Запрограммировать параметры запуска автомобиля с РКПП (см. инструкцию по установке, раздел «Главное меню программирования функций автосигнализации», таблица 2).

Программируемая функция	Значение функции
№ 1. Функции запуска двигателя	Вариант 2 Включено
№ 9. Длительность прокрутки стартера	Вариант 3 2,0 сек

Авторские права защищены

16. Запрограммировать параметры запуска автомобиля с АКПП (см. инструкцию по установке, раздел «Главное меню программирования функций автосигнализации», таблица 2).

Программируемая функция	Значение функции
№ 1. Функции запуска двигателя	Вариант 2 Включено
№ 8. Режим работы выхода силового модуля при дистанционном запуске (синий провод)	Вариант 4 имитация нажатия педали тормоза или сцепления (замок зажигания с ключом)
№ 9. Длительность прокрутки стартера	Вариант 3 2,0 сек
№ 15. Выбор типа коробки передач	Вариант 4 АКПП
№ 16. Режим работы выхода силового модуля при дистанционном запуске (зеленый провод)	Вариант 2 дублирование сигнала “аксессуары”

17. При отсутствии программатора для входа в режим программирования CAN-интерфейса выполнить следующие действия: при нажатой сервисной кнопке подать питание на охранно-телематический комплекс, дождаться пяти звуковых сигналов сирены. После прекращения звуковых сигналов отпустить сервисную кнопку, последуют четыре звуковых сигнала, подтверждающих переход системы в режим программирования. Затем нажать сервисную кнопку один раз для входа в режим выбора автомобиля. Ввести код автомобиля 7114 согласно инструкции по установке.

18. Сигнал педали тормоза присутствует, а сигнал паркинга отсутствует в шине CAN. Поэтому на автомобилях с АКПП необходимо в настройках CAN интерфейса отключить сигнал стояночного тормоза и подсоединить к массе сине-красный провод разъёма X4 охранно-телематического комплекса.

19. Отрегулировать чувствительность настройки датчика удара и наклона (см. инструкцию по установке, раздел «Подключение приемопередатчика (антенного модуля) и настройка датчика удара и наклона»). Заводские значения чувствительности: предупредительный уровень датчика удара - 10, тревожный уровень датчика удара - 5, датчик наклона и перемещения - 5. После настройки проверить работу датчиков, при необходимости процедуру настройки повторить.

20. Проверить работоспособность охранно-телематического комплекса. Сборку салона производить в обратной последовательности.

Авторские права защищены

Установка и настройка GSM-модуля в охранно-телематических комплексах StarLine:

1. Установка SIM-карты в GSM-модуль (см. инструкцию по настройке и эксплуатации GSM-модуля, раздел «Подготовка GSM-модуля к работе»):

1.1. Отвернуть четыре винта на корпусе блока охранно-телематического комплекса.

1.2. Извлечь плату центрального блока. Установить SIM-карту в GSM-модуль до упора в направлении, указанном стрелками на рисунке.

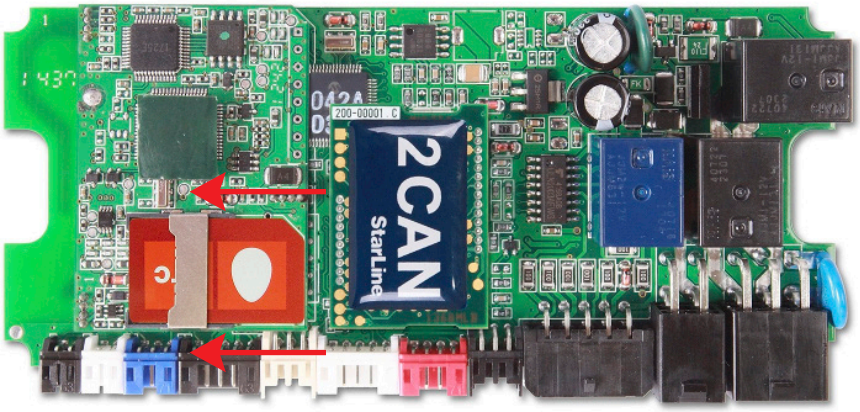

1.3. Установить плату в корпус и завернуть четыре винта.

Внимание! Извлекать и устанавливать SIM-карту в модуль разрешается только при отключенном питании охранно-телематического комплекса.

Авторские права защищены

2. Привязка GSM-модуля к охранно-телематическому комплексу:

2.1. Подключить питание охранно-телематического комплекса.

2.2. Нажать сервисную кнопку семь раз и включить зажигание – последуют семь сигналов сирены.

2.3. Дождаться автоматического выхода из режима программирования и выключить зажигание.

3. Процедура первичной настройки GSM-модуля:

3.1. С телефона, номер которого будет использоваться как M1 (мастер-телефон), позвонить на номер SIM-карты, установленной в GSM-модуль.

3.2. Модуль определит номер и установит соединение.

Вы услышите приветствие:

— **StarLine приветствует Вас! Введите пароль один!**
В тональном режиме ввести четыре цифры пароля доступа PW (пароль доступа PW, состоящий из четырёх цифр, необходим для авторизации при звонках с незарегистрированных в памяти модуля телефонов, а также для возможности удаления и внесения новых телефонов пользователей с помощью SMS сообщений).

После удачного ввода вы услышите звуковой сигнал подтверждения и запрос на ввод пароля доступа PS, также состоящего из четырёх цифр:

— **Введите пароль два!**
В тональном режиме ввести четыре цифры пароля доступа PS (пароль доступа PS, состоящий из четырёх цифр, необходим для обеспечения дополнительной защиты при занесении нового телефонного номера владельца (M1) в память модуля с незарегистрированных в памяти телефонов).
После удачного ввода вы услышите звуковое подтверждение.
Номер телефона M1 и пароли PW и PS будут записаны в память модуля, а на телефон M1 будет выслано подтверждающее SMS сообщение с записанными данными.

Внимание!

- Если Ваш охранно-телематический комплекс укомплектован GPS-антенной, то для включения функции определения GPS координат отправьте на модуль команду 00492.
- Пароль PW или PS НЕ является PIN кодом SIM-карты!

4. Регистрация охранно-телематического комплекса на сайте **starline-online.ru**

Если Вы уже зарегистрированы на **starline-online.ru**, зайдите в личный кабинет и нажмите «Добавить устройство». Далее действуйте согласно подсказкам во всплывающих окнах.

Если Вы впервые регистрируетесь на сайте, то необходимо создать личный кабинет. Для этого нажмите «Регистрация» и действуйте согласно подсказкам во всплывающих окнах.

Авторские права защищены

Общая таблица подключений и настроек охранно-телематического комплекса

Необходимые цепи и статусы для работы охранно-телематического комплекса		Полярность сигнала / CAN	Место расположения и подключения штатного провода (Фото)	Цвет штатного провода (№ pin)
Концевые выключатели	Капот	CAN		
	Багажник	CAN		
	Двери	CAN		
Центральный замок	Запирание	CAN		
	Отпирание			
Стояночный тормоз (РКПП)/Паркинг (АКПП)		CAN		
Педаль тормоза (контроль)		CAN		
Зажигание (контроль)		CAN		
Контроль работы двигателя	Генератор “+”	CAN		
Световые сигналы	Повороты	–	На кнопке аварийки (10)	Белый
Цепи питания	Масса	–	За блоком предохранителей (8)	
	+12В	+	На замке зажигания (13.5)	Красный
Цепи автозапуска двигателя	Аксессуары	+	На замке зажигания (13.2)	Красно-белый
	Зажигание	+	На замке зажигания (13.3)	Розово-чёрный
	Стартер	+	На замке зажигания (13.4)	Жёлто-голубой
	Имитация нажатия педали тормоза	+	На разъёме педали тормоза (12.2)	Зелёно-белый
Цепи обхода штатного иммобилайзера			На замке зажигания (11)	
Шина CAN-A	CAN-H	Коричнево-красный	На панели приборов (9.2)	Жёлто-красный
	CAN-L	Коричневый		Серый
Шина CAN-B	CAN-H	Бело-синий	Не используется	
	CAN-L	Бело-красный		

Авторские права защищены